QUIGG

Surjeteuse

MD 16600

3 ans
GARANTIE FABRICANT

SAV
02 43 16 60 30
www.medion.fr
N°-ref.: 1448 S 05/17 A

NOTICE D'UTILISATION

CE

26014487
S 05/17 A
1448

Composants principaux

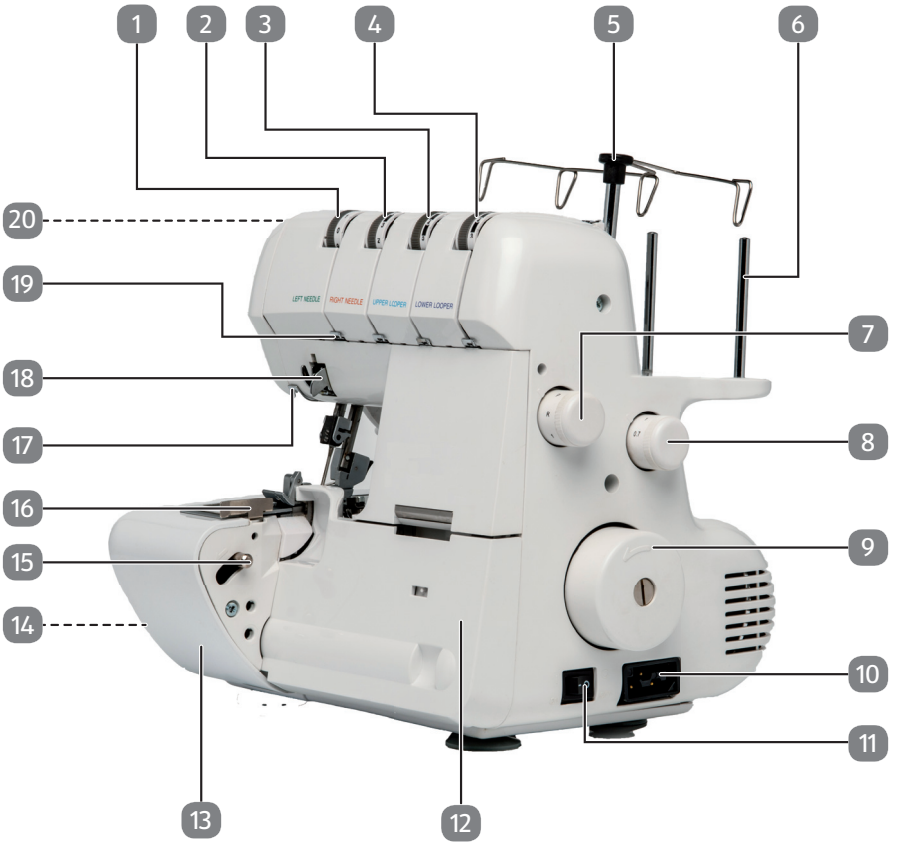

Composants principaux

1) Sélecteur de tension du fil pour l'aiguille gauche
2) Sélecteur de tension du fil pour l'aiguille droite
3) Sélecteur de tension du fil pour le boucleur supérieur
4) Sélecteur de tension du fil pour le boucleur inférieur
5) Antenne télescopique avec guide-fils
6) Broche à bobine
7) Sélecteur de longueur de point
8) Sélecteur de transport différentiel
9) Volant manuel
10) Boîtier de prise pour la pédale
11) Interrupteur marche/arrêt
12) Capot avant
13) Bras libre
14) Bouton de réglage de la largeur de coupe (sur le côté gauche de l'appareil)
15) Levier d'ouverture du bras libre
16) Guide à coudre
17) Guide-fil pour fil de renforcement
18) Guide-fil pour fils d'aiguille
19) Guide-fil
20) Sélecteur de pression du pied-de-biche (au dos de l'appareil)

Mécanique de couture

21) Releveur de pied-de-biche
22) Aiguilles
23) Pied-de-biche
24) Levier pour le coupe-fil
25) Boucleur supérieur
26) Guide-fil
27) Compartiment à accessoires
28) Boucleur inférieur
29) Plaque à aiguille
30) Support de couteaux
31) Couteau inférieur
32) Couteau supérieur
33) Coupe-fil

Mécanique de couture

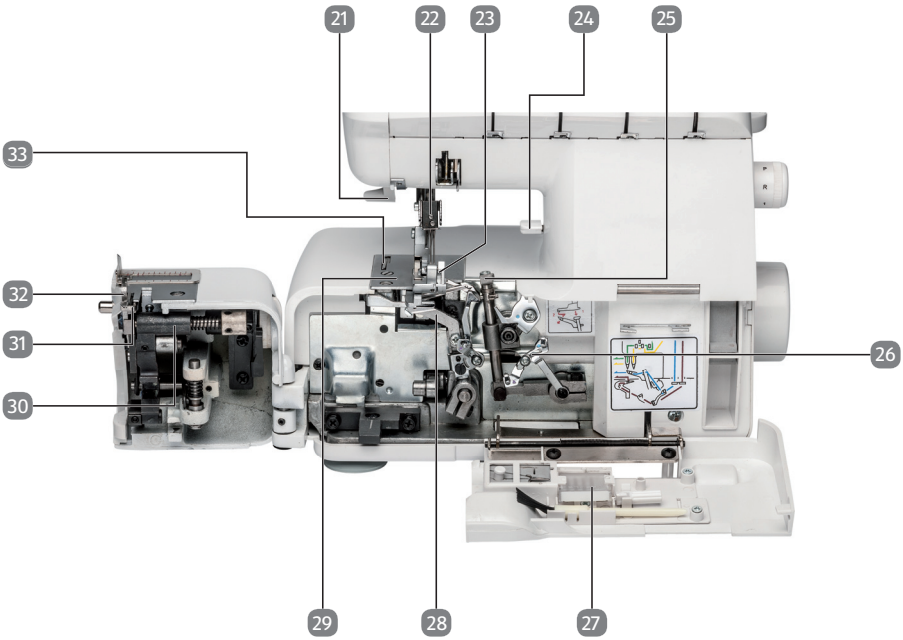

Sommaire

1. À propos de ce mode d'emploi ... 3
1.1. Symboles et avertissements utilisés dans ce mode d'emploi ... 3
1.2. Utilisation conforme ... 4
1.3. Déclaration de conformité ... 4
2. Consignes de sécurité ... 5
2.1. Ne pas laisser d'appareils électriques entre les mains des enfants ... 5
2.2. Cordon d'alimentation et raccordement au réseau électrique ... 5
2.3. Ne jamais réparer soi-même l'appareil ... 6
2.4. Remarques fondamentales ... 6
2.5. Manipuler l'appareil en toute sécurité ... 7
2.6. Nettoyage et stockage ... 8
3. Avant d'utiliser la surjeteuse ... 9
3.1. Accessoires ... 9
3.2. Réglage de l'antenne télescopique avec guide-fils ... 10
3.3. Porte-bobine ... 10
3.4. Couvercles de bobine ... 10
3.5. Filet de bobine de fil ... 11
3.6. Branchement de la pédale ... 11
3.7. Contrôle de la vitesse de couture ... 12
3.8. Interrupteur de sécurité ... 12
3.9. Mise en place du bac à déchets ... 12
4. Utilisation de la surjeteuse ... 13
4.1. Volant manuel ... 13
4.2. Capot avant ... 13
4.3. Guide à coudre ... 13
4.4. Coupe-fil ... 14
4.5. Bras libre ... 14
5. Enfilage du fil dans les boucleurs ... 15
5.1. Généralités concernant l'enfilage ... 15
5.2. Enfilage dans le boucleur inférieur ... 16
5.3. Enfilage dans le boucleur supérieur ... 18
6. Enfilage du fil dans les aiguilles ... 19
7. Marche d'essai ... 21
8. Réglage de la tension du fil ... 22
8.1. Réglage de la tension du fil pour les fils d'aiguille ... 23
8.2. Réglage de la tension du fil pour les fils de boucleur ... 23
9. Vue d'ensemble des réglages de la surjeteuse ... 24
10. Changement de fil ... 26
11. Poignée de transport ... 26

12. Régler la longueur de point 27
12.1. Réglage de la longueur de point 27
13. Réglage de la largeur de coupe 27
13.1. La largeur de coupe correcte 28
13.2. Régler une largeur de coupe inférieure 28
13.3. Régler une largeur de coupe supérieure 28
14. Remplacement des aiguilles 29
15. Remplacement de l'ampoule 30
16. Remplacement des couteaux 31
16.1. Déverrouillage du couteau supérieur 32
17. Utilisation de la surjeteuse comme machine à coudre à deux fils 33
18. Créer une chaînette d'arrêt à maille serrée ou large avec trois fils 34
18.1. Doigt mailleur pour ourlet roulotté 35
19. Ourlets à jours, bordures fines ou bordures en picot 36
20. Transport différentiel 37
20.1. Mode de fonctionnement 37
20.2. Transport différentiel positif 38
20.3. Transport différentiel négatif 38
20.4. Réglage du transport différentiel 39
21. Réglage de la pression du pied-de-biche 40
22. Coudre avec un fil de renforcement 40
23. Dépannage 42
24. Nettoyage et lubrification 43
25. Élimination 44
27. Caractéristiques techniques 46

1. À propos de ce mode d'emploi

Avant d'utiliser l'appareil pour la première fois, lisez attentivement le présent mode d'emploi et veillez surtout à respecter les consignes de sécurité !

Toute action subie par et effectuée avec cet appareil doit se dérouler tel que décrit dans ce mode d'emploi.

Conservez ce mode d'emploi pour pouvoir vous y référer ultérieurement.

Remettez impérativement ce mode d'emploi au nouveau propriétaire si vous donnez ou vendez l'appareil !

1.1. Symboles et avertissements utilisés dans ce mode d'emploi

	DANGER ! Avertissement d'un risque vital immédiat !
	AVERTISSEMENT ! Avertissement d'un risque vital possible et/ou de blessures graves irréversibles !
	ATTENTION ! Avertissement d'un risque possible de blessures moyennes à légères !
	REMARQUE ! Respecter les consignes pour éviter tout dommage matériel ! Informations supplémentaires pour l'utilisation de l'appareil !
	REMARQUE ! Respecter les consignes du mode d'emploi !

1.2. Utilisation conforme

Cette surjeteuse vous offre des possibilités d'utilisation variées :
Elle vous permet d'assembler des tissus d'épaisseur fine à moyenne et de surfiler les coutures.
Le tissu à coudre peut être en fibres textiles, en matières composites ou en cuir léger.

- L'appareil est destiné exclusivement à un usage privé et non à une utilisation industrielle/commerciale.

Veuillez noter qu'en cas d'utilisation non conforme, la garantie est annulée :

- Ne transformez pas l'appareil sans notre accord et n'utilisez pas d'appareils supplémentaires autres que ceux que nous avons nous-mêmes autorisés ou vendus.
- Utilisez uniquement des pièces de rechange et accessoires que nous avons vendus ou autorisés.
- Tenez compte de toutes les informations contenues dans le présent mode d'emploi, en particulier des consignes de sécurité. Toute autre utilisation est considérée comme non conforme et peut entraîner des dommages corporels ou matériels.
- N'utilisez pas l'appareil dans des conditions ambiantes extrêmes.

1.3. Déclaration de conformité

Par la présente, la société Medion AG déclare que ce produit est conforme aux exigences européennes suivantes :

- Directive CEM 2014/30/UE
- Directive « Basse tension » 2014/35/UE
- Directive sur l'écoconception 2009/125/CE
- Directive RoHS 2011/65/UE

2. Consignes de sécurité

2.1. Ne pas laisser d'appareils électriques entre les mains des enfants

- Cet appareil peut être utilisé par des enfants âgés de plus de 8 ans et par des personnes à capacités physiques, sensorielles ou mentales restreintes ou manquant d'expériences et/ou de connaissances s'ils sont surveillés ou s'ils ont reçu des instructions pour pouvoir utiliser l'appareil en toute sécurité et ont compris les dangers en résultant. Ne pas laisser les enfants jouer avec l'appareil. Le nettoyage et la maintenance de l'appareil par l'utilisateur ne doivent pas être exécutés par des enfants, sauf si ceux-ci sont âgés de plus de 8 ans et sont surveillés.
- Conserver l'appareil et le cordon d'alimentation hors de portée des enfants de moins de 8 ans.

DANGER !

Risque de suffocation !

Les films d'emballage peuvent être avalés ou utilisés dans un autre but que celui prévu et présentent donc un risque de suffocation !

- ▶ Conservez les emballages tels que les films ou sachets en plastique hors de portée des enfants.

2.2. Cordon d'alimentation et raccordement au réseau électrique

- Branchez cette surjeteuse uniquement sur une prise de courant facilement accessible (220-240 V ~ 50 Hz) située à proximité du lieu d'installation de la surjeteuse. La prise doit rester accessible s'il devait s'avérer nécessaire de débrancher rapidement la surjeteuse.
- Pour débrancher la fiche de la prise, saisissez toujours la fiche elle-même, ne tirez jamais sur le cordon.
- Déroulez entièrement le cordon avant d'utiliser la surjeteuse.

- Le cordon ne doit pas entrer en contact avec des surfaces chaudes.
- Éteignez la surjeteuse et débranchez la fiche d'alimentation de la prise de courant avant de procéder aux opérations suivantes : enfilage, remplacement des aiguilles, réglage du pied-de-biche, remplacement de l'ampoule, nettoyage et maintenance ainsi qu'à la fin des travaux de couture et lors de toute interruption de l'ouvrage.

2.3. Ne jamais réparer soi-même l'appareil

- En cas de dommage de l'appareil ou du cordon d'alimentation, débranchez immédiatement la fiche de la prise de courant.
- Si vous constatez le moindre dommage sur la surjeteuse ou le cordon d'alimentation, ne les utilisez en aucun cas afin d'éviter tout danger.

AVERTISSEMENT !
Risque d'électrocution !
Toute réparation incorrecte présente un risque de choc électrique !

- ▶ N'essayez en aucun cas d'ouvrir ou de réparer vous-même l'appareil !
- ▶ En cas de problème ou si le cordon d'alimentation est endommagé, adressez-vous au SAV ou à un autre atelier spécialisé afin d'éviter tout danger.

2.4. Remarques fondamentales

- La surjeteuse ne doit pas être mouillée : risque d'électrocution !
- Ne laissez jamais la surjeteuse sans surveillance lorsqu'elle est allumée.
- N'utilisez pas la surjeteuse en plein air.
- Faites fonctionner la surjeteuse uniquement avec la pédale de type KD 2902 fournie.

2.5. Manipuler l'appareil en toute sécurité

- Cette surjeteuse est équipée de pieds ventouse pour une stabilité parfaite. Veillez cependant à installer la surjeteuse sur une surface de travail plane et stable et à ce que les quatre pieds reposent bien sur la surface de travail.
- En cours d'utilisation, les orifices d'aération ne doivent pas être obstrués : veillez à ce qu'aucun objet (p. ex. poussière, bribes de fil, etc.) ne pénètre dans ces orifices.
- Ne posez jamais rien sur la pédale.
- Utilisez uniquement les accessoires fournis. Les aiguilles et l'ampoule sont disponibles dans le commerce spécialisé.
- Pour la lubrification, utilisez uniquement des huiles spéciales pour machines à coudre. N'employez aucun autre liquide.
- Pendant la couture, veillez à ne jamais mettre les doigts sous le porte-aiguilles.
- Manipulez avec prudence les pièces mobiles de la surjeteuse, en particulier les aiguilles et couteaux. Il y a risque de blessure même lorsque la surjeteuse est débranchée !
- N'utilisez pas d'aiguilles déformées ou émoussées.
- Ne retenez pas le tissu et ne tirez pas sur le tissu pendant la couture. Les aiguilles pourraient se casser.
- Une fois votre ouvrage terminé, placez toujours les aiguilles à leur position la plus haute.
- Lorsque vous laissez la surjeteuse sans surveillance, avant toute opération de maintenance ou lorsque vous remplacez l'ampoule, éteignez toujours la surjeteuse et débranchez la fiche d'alimentation de la prise de courant.

2.6. Nettoyage et stockage

- Avant de nettoyer la surjeteuse, veillez à débrancher la fiche d'alimentation de la prise de courant. Utilisez pour le nettoyage un chiffon doux et sec. Évitez les solvants et produits d'entretien chimiques qui risqueraient d'endommager la surface et/ou les inscriptions de la surjeteuse.
- Pour le stockage, remettez toujours sur la surjeteuse la housse de protection fournie afin de la protéger de la poussière.

3. Avant d'utiliser la surjeteuse

3.1. Accessoires*

Au cours du déballage, assurez-vous que les éléments suivants sont présents :

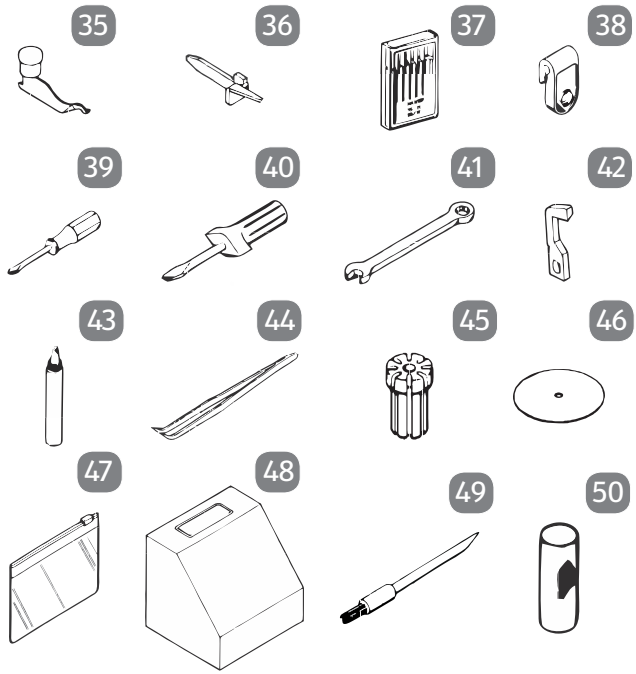

35	Convertisseur deux fils*	43	Burette (sans contenu)
36	Doigt mailleur pour ourlet roulotté*	44	Pincette
37	Jeu d'aiguilles*	45	4 porte-bobine
38	Guide-cordonnet	46	4 étriers
39	Tournevis (petit)*	47	Pochette à accessoires
40	Tournevis (grand)	48	Housse de protection
41	Clé de serrage	49	Brosse anti-peluches*
42	Couteau supérieur de rechange	50	4 filets de bobine de fil

3.1.1. Accessoires non illustrés

- 4 couvercles de bobine (pré-montés)
- 5 bobines de fil (4 pré-montées)
- Bac à déchets/table de couture amovible
- Pédale

* Se trouve dans le compartiment à accessoires derrière le capot avant.

3.2. Réglage de l'antenne télescopique avec guide-fils

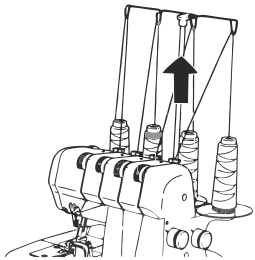

- Avant l'enfilage, sortez entièrement l'antenne télescopique avec guide-fils.
- Tournez l'antenne télescopique avec guide-fils de telle manière que les guide-fils se trouvent très exactement au-dessus des broches à bobine.

3.3. Porte-bobine

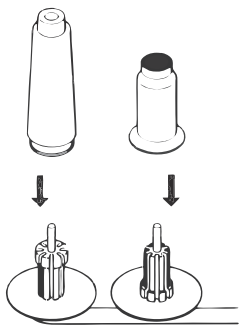

Vous pouvez utiliser sur cette surjeteuse aussi bien des bobines industrielles que des bobines ménagères.
Avec les bobines industrielles à grand diamètre, insérez le porte-bobine avec l'extrémité large vers le haut et avec les bobines à petit diamètre, insérez le porte-bobine avec l'extrémité étroite vers le haut.
Utilisez dans tous les cas les étriers afin de garantir un maintien sûr de la bobine.

3.4. Couvercles de bobine

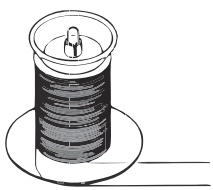

En cas d'utilisation de bobines de fil non industrielles, retirez les porte-bobine et mettez les couvercles de bobine fournis en place sur les bobines.
Utilisez dans tous les cas les étriers afin de garantir un maintien sûr de la bobine.
Enlevez le film protecteur des étriers afin de garantir un déroulement régulier du fil.

3.5. Filet de bobine de fil

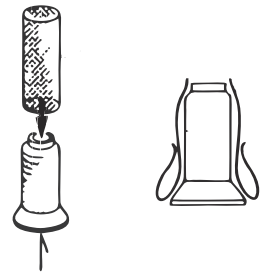

Les fils en polyester ou en nylon plus gros se détendent lorsqu'ils sont déroulés de la bobine. Utilisez donc avec de tels fils les filets de bobine de fil fournis afin de garantir un guidage régulier du fil.

- Glissez le filet par le haut sur la bobine de fil.
- Tirez le filet jusqu'au bas de la bobine et rabattez la partie en trop vers le haut.

3.6. Branchement de la pédale

Branchez la fiche de connexion de la pédale fournie dans le boîtier de prise sur la surjeteuse puis la fiche d'alimentation sur la prise de courant.

L'interrupteur marche/arrêt allume aussi bien la surjeteuse que la lampe de la surjeteuse.

Utilisez uniquement la pédale fournie.

Lorsque vous arrêtez de coudre ou avant toute opération de maintenance, éteignez la surjeteuse et débranchez la fiche d'alimentation de la prise de courant.

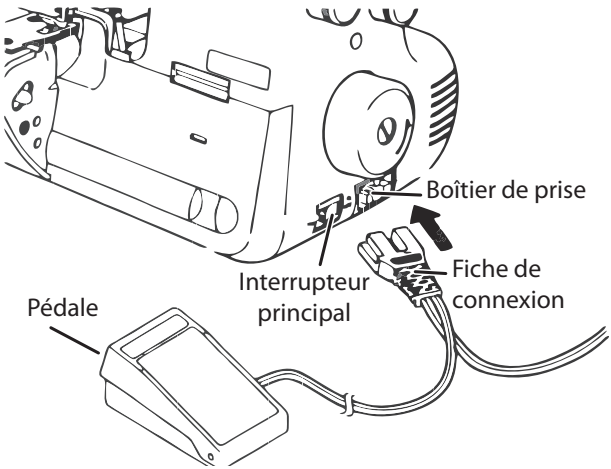

3.7. Contrôle de la vitesse de couture

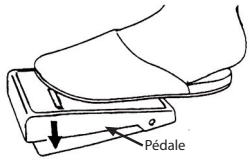

La vitesse de couture se contrôle avec la pédale et peut être modifiée en exerçant une pression plus ou moins forte sur la pédale.

3.8. Interrupteur de sécurité

Cette surjeteuse est équipée d'un micro-interrupteur de sécurité. L'alimentation en courant est automatiquement interrompue dès que le capot avant est ouvert.

Avant de commencer à coudre, fermez aussi bien le capot avant que le bras libre.

3.9. Mise en place du bac à déchets

Le bac à déchets collecte les chutes lors de la couture afin que votre poste de travail reste propre.

Introduisez l'ergot A dans l'ouverture D supérieure puis accrochez l'ergot B dans la fente C.

Une fois que vous avez fini de coudre, enlevez le bac à déchets en soulevant tout d'abord l'ergot B de la fente C puis en tirant le bac à déchets complet vers la droite.

Pour un rangement peu encombrant du bac à déchets, vous pouvez le fixer sur la surjeteuse en introduisant l'ergot A dans l'ouverture D inférieure et en accrochant l'ergot E dans la fente F.

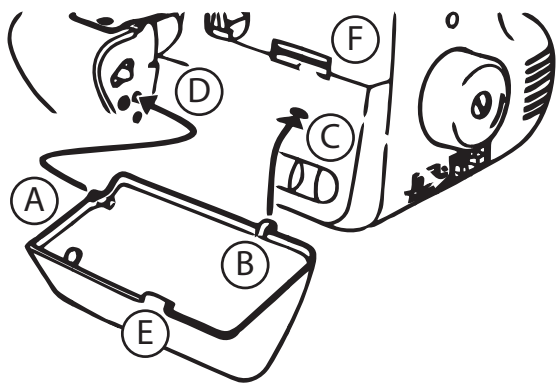

4. Utilisation de la surjeteuse

4.1. Volant manuel

Tournez toujours le volant manuel uniquement vers vous.

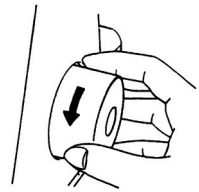

4.2. Capot avant

Pour ouvrir le capot avant, poussez l'évidement le plus possible vers la droite puis tirez le capot vers vous.

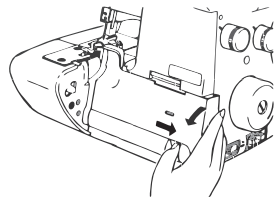

4.3. Guide à coudre

En cas d'utilisation du guide à coudre, le tissu est coupé et cousu à égale distance du bord du tissu.

- Réglez la largeur en tirant ou en poussant le guide à coudre.

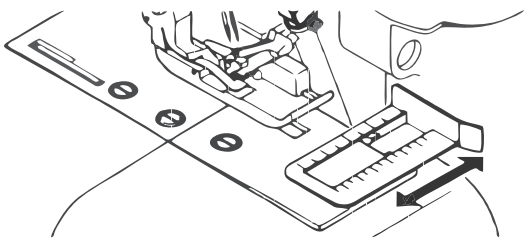

4.4. Coupe-fil

Le coupe-fil est intégré à la plaque à aiguille.

- Abaissez le levier pour le coupe-fil sur la face intérieure de la surjeteuse.
- Introduisez les fils sous le coupe-fil et relâchez le levier.

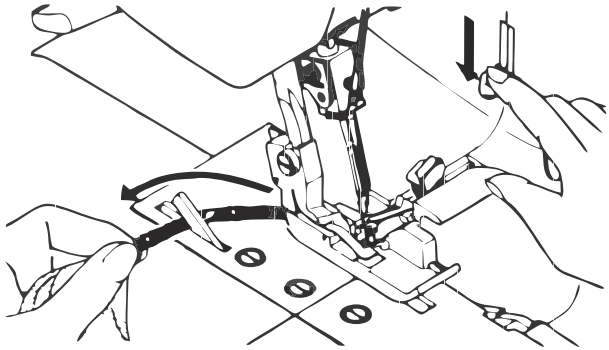

4.5. Bras libre

Vous devez ouvrir le bras libre pour enfiler des fils.

- Ouvrez tout d'abord le capot avant.
- Abaissez ensuite le levier de déverrouillage et basculez le bras libre vers la gauche.

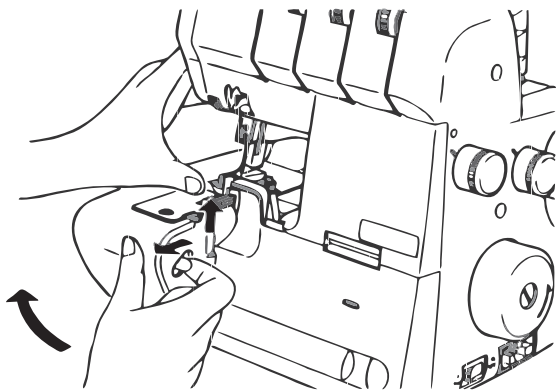

5. Enfilage du fil dans les boucleurs

5.1. Généralités concernant l'enfilage

Respectez l'ordre d'enfilage suivant :

1. PREMIÈRE ÉTAPE	Boucleur inférieur	Lilas
2. DEUXIÈME ÉTAPE	Boucleur supérieur	Bleu
3. TROISIÈME ÉTAPE	Aiguille droite	Orange
4. QUATRIÈME ÉTAPE	Aiguille gauche	Vert

Il est important d'enfiler correctement le fil afin d'éviter que les points ne soient irréguliers et que le fil ne casse.
Vous trouverez sur la face intérieure du capot avant des instructions pratiques vous aidant à enfiler correctement le fil.
Les guide-fils sont en plus repérés par différentes couleurs.
Le compartiment à accessoires contient une pincette pour vous faciliter l'enfilage.

REMARQUE !
S'il est nécessaire de renfiler un fil dans un boucleur (p. ex. si un fil a cassé), enlevez tout d'abord les fils des aiguilles afin d'éviter tout emmêlement des fils.

5.2. Enfilage dans le boucleur inférieur

- Ouvrez le capot avant et le bras libre.
- Tournez le volant manuel vers vous jusqu'à ce que le boucleur inférieur se trouve dans la position optimale pour l'enfilage (les œillets du boucleur doivent être accessibles).

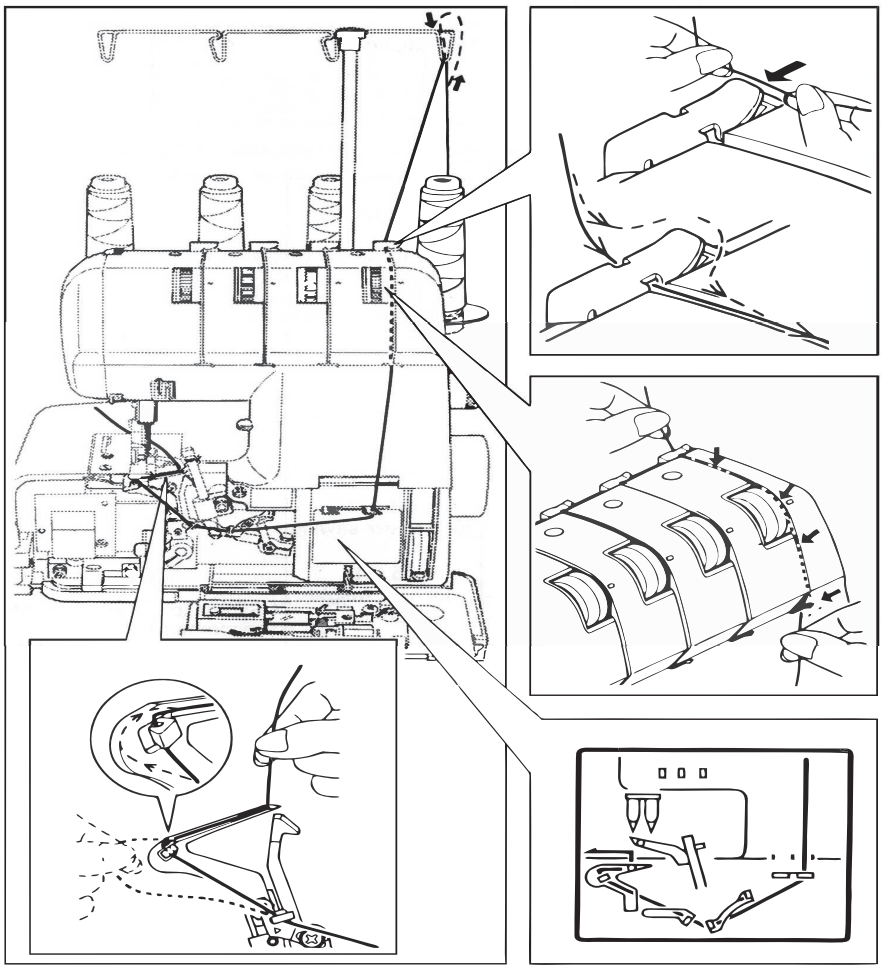

- Introduisez le fil dans l'œillet de l'antenne guide-fils (3).
- Puis introduisez le fil tout d'abord dans le guide-fil supérieur (4).

- Placez le fil entre les deux disques du dispositif de tension du fil (5).
  Important : le fil doit être correctement positionné entre les deux disques du dispositif de tension du fil.
- Mettez le fil dans le guide-fil inférieur (6).
  Suivez à partir d'ici le schéma de guidage des fils dans la surjeteuse (7). Tournez le volant manuel jusqu'à ce que la partie arrière du boucleur apparaisse du côté gauche de la mécanique.
- Faites ensuite passer le fil sur le support du boucleur et enfilez-le d'avant en arrière dans l'œillet (8) en vous aidant éventuellement de la pincette fournie.
- Tirez l'extrémité du fil d'environ 10 cm en dehors de l'œillet du boucleur.

5.3. Enfilage dans le boucleur supérieur

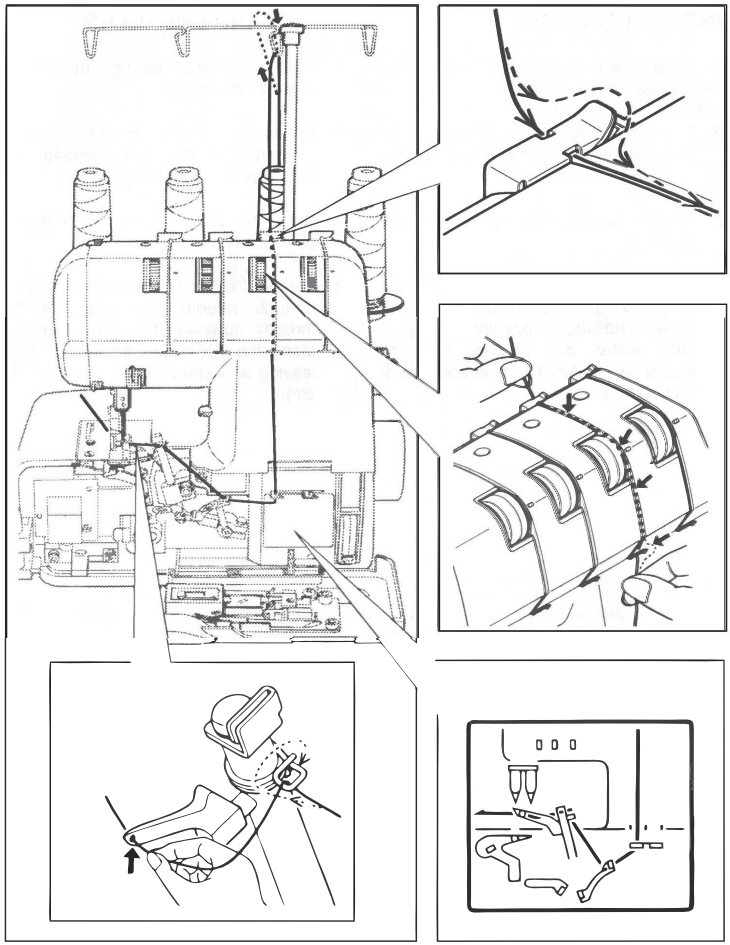

- Introduisez le fil dans l'œillet de l'antenne guide-fils (1a) et le guide-fil supérieur (1b).
- Placez le fil entre les deux disques du dispositif de tension du fil (2).
- Mettez le fil dans le guide-fil inférieur (3). Suivez à partir d'ici le schéma de guidage des fils dans la surjeteuse (4, 5).
- Tirez l'extrémité du fil d'environ 10 cm en dehors de l'œillet du boucleur.

6. Enfilage du fil dans les aiguilles

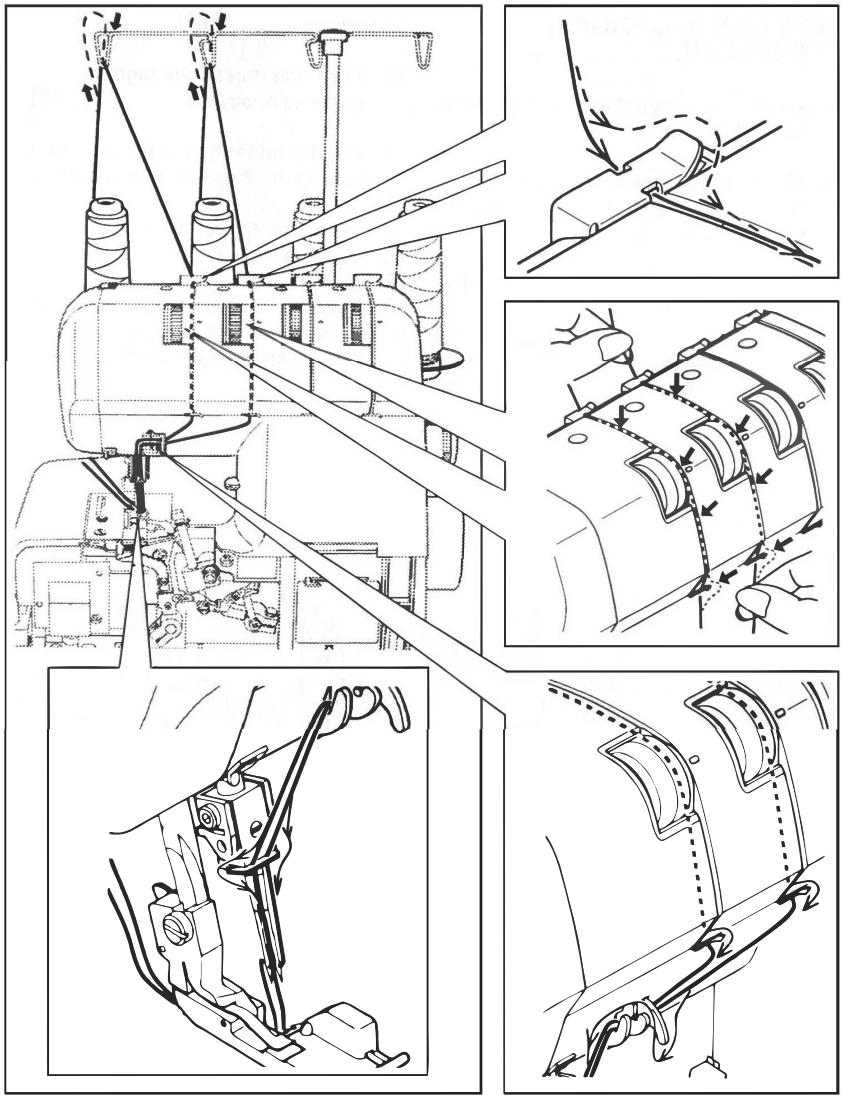

- Tournez le volant manuel vers vous jusqu'à ce que les aiguilles se trouvent tout en haut.
- Introduisez le fil dans l'œillet de l'antenne guide-fils (2).

- Puis introduisez le fil dans le guide-fil supérieur (3).
- Placez le fil entre les deux disques du dispositif de tension du fil (4).
  Important : le fil doit être correctement positionné entre les deux disques du dispositif de tension du fil.
- Faites passer les fils à travers les guide-fils inférieurs respectivement repérés par des couleurs (5, 6).
- Faites ensuite passer le fil respectif comme illustré derrière le guide-fil du porte-aiguilles puis d'avant en arrière à travers le chas d'aiguille correspondant (7).
- Tirez l'extrémité des fils d'environ 10 cm en dehors des chas d'aiguille.
- Levez le pied-de-biche et glissez les fils en dessous ; rabaissez ensuite le pied-de-biche.
- Une fois l'enfilage terminé, refermez le bras libre et le capot avant.

7. Marche d'essai

Si vous enfilez du fil pour la première fois ou que vous devez procéder à un nouvel enfilage suite à une cassure du fil pendant la couture, procédez comme suit :

- Tenez les extrémités du fil entre les bouts des doigts de votre main gauche, tournez le volant manuel lentement deux ou trois fois vers vous et vérifiez si le fil peut être tiré.
- Cousez ensuite prudemment quelques points sans tissu pour vérifier l'enroulement des fils.

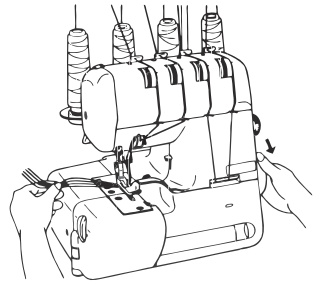

- Placez le tissu pour une marche d'essai sous le pied-de-biche, abaissez le pied-de-biche et commencez à coudre lentement.
  Le tissu est guidé automatiquement, ne le dirigez donc que doucement de votre main.

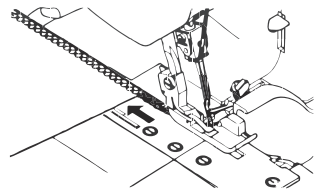

- Une fois votre travail terminé, continuez à coudre jusqu'à ce qu'une chaînette longue de 5 à 6 cm se soit formée à la fin du tissu.
  Coupez les fils avec le coupe-fil ou des ciseaux.

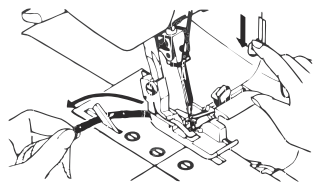

8. Réglage de la tension du fil

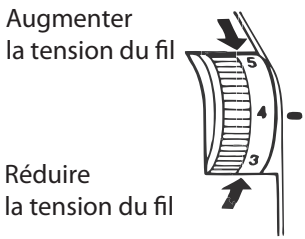

La tension nécessaire du fil varie selon la nature et l'épaisseur du fil et du tissu.
Vérifiez les coutures et réglez la tension du fil en conséquence sur la surjeteuse.
Tension du fil :
Tournez le sélecteur de tension du fil sur un chiffre inférieur : la tension se réduit.
Tournez le sélecteur de tension du fil sur un chiffre supérieur : la tension augmente.

Tension correcte du fil

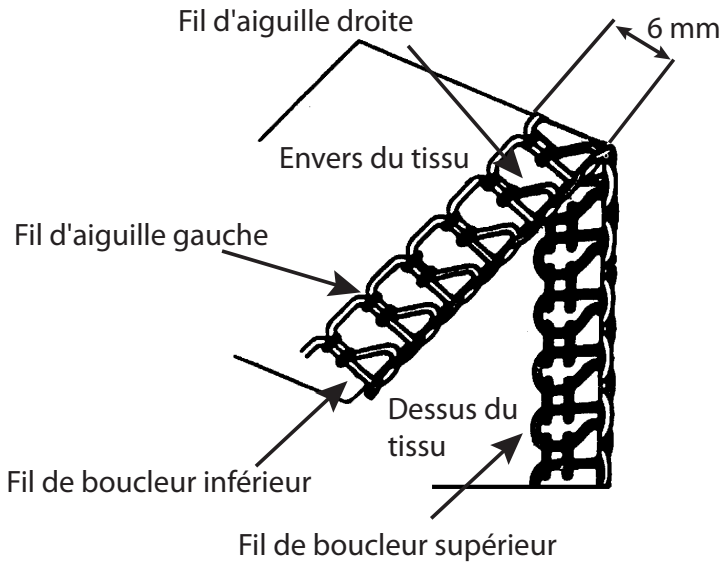

8.1. Réglage de la tension du fil pour les fils d'aiguille

Le fil sur l'aiguille gauche est trop détendu.

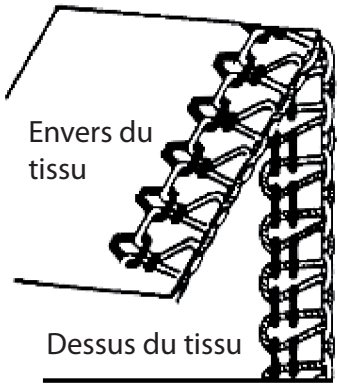

Tendez un peu plus le fil gauche.

Le fil sur l'aiguille droite est trop détendu.

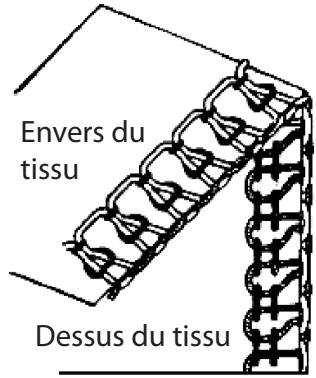

Tendez un peu plus le fil droit.

8.2. Réglage de la tension du fil pour les fils de boucleur

Le fil de boucleur inférieur est trop tendu et/ou le fil de boucleur supérieur est trop détendu.

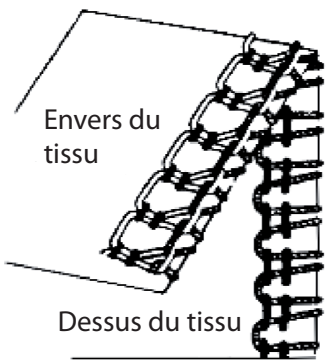

Relâchez la tension du fil de boucleur inférieur et/ou tendez le fil de boucleur supérieur.

Le fil de boucleur supérieur est trop tendu et/ou le fil de boucleur inférieur est trop détendu.

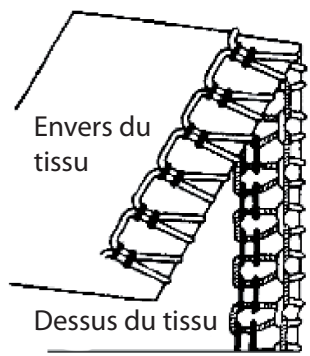

Relâchez la tension du fil de boucleur supérieur et/ou tendez le fil de boucleur inférieur.

9. Vue d'ensemble des réglages de la surjeteuse

Le réglage optimal de la tension du fil pour un tissu n'est pas forcément le même d'un tissu à l'autre.

La tension du fil requise dépend de la rigidité et de l'épaisseur du tissu ainsi que de la nature et de l'épaisseur du fil.

Le tableau suivant peut vous aider à déterminer la tension de fil appropriée :

Tissus	Fil	Aiguilles	Longueur de point	Tension du fil
Coton & lin fins : organdi, batiste, fin tissu à carreaux (coton)	Coton N° 100	Pour travaux de couture courants : Type : 130/705 H N° 90 Pour tissus fins : Type : 130/705 H N° 75	2,0 - 3,5 mm Par défaut : 2,5 mm	A : 2 - 4 B : 2 - 4 C : 2 - 4 D : 2 - 4
Coton & lin épais : oxford, jean, gabardine de coton	Coton N° 60 Polyester N° 50 - 60		2,5 - 4,0 mm Par défaut : 3,0 mm	A : 5 - 7 B : 5 - 7 C : 3 - 5 D : 3 - 5
Laine fine : tissus de laine peignée, laine, popeline	Coton N° 60 Polyester N° 80		2,0 - 3,5 mm Par défaut : 2,5 mm	A : 2 - 4 B : 2 - 4 C : 2 - 4 D : 2 - 4
Serge, flanelle, gabardine	Coton N° 60 Polyester N° 60 - 80		2,0 - 3,5 mm Par défaut : 2,5 mm	A : 3 - 5 B : 3 - 5 C : 3 - 5 D : 3 - 5
Laine épaisse : velours, poils de chameau, fourrure, fourrure synthétique	Coton N° 60 Polyester N° 50 - 60		2,5 - 4,0 mm Par défaut : 3,0 mm	A : 5 - 7 B : 5 - 7 C : 3 - 5 D : 3 - 5

Tissus	Fil	Aiguilles	Longueur de point	Tension du fil
Tissus synthétiques fins : crêpe de Chine, voile, crêpe Georgette, satin	Coton N° 80 - 120 Polyester N° 80 - 100	Pour travaux de couture courants : Type : 130/705 H N° 90 Pour tissus fins : Type : 130/705 H N° 75	2,0 - 3,5 mm Par défaut : 2,5 mm	A : 2 - 4 B : 2 - 4 C : 2 - 4 D : 2 - 4
Tissus synthétiques épais : taffetas, twill, jean	Coton N° 60 Polyester N° 60		2,5 - 4,0 mm Par défaut : 3,0 mm	A : 5 - 7 B : 5 - 7 C : 3 - 5 D : 3 - 5
Tissus en tricot	Coton N° 60 - 80 Polyester N° 60 - 80		2,0 - 3,5 mm Par défaut : 2,5 mm	A : 3 - 5 B : 3 - 5 C : 3 - 5 D : 3 - 5
Jersey	Coton N° 60 Polyester N° 50 - 60		2,0 - 3,5 mm Par défaut : 2,5 mm	A : 3 - 5 B : 3 - 5 C : 3 - 5 D : 3 - 5
Laine	Fils bouffants Polyester N° 50 - 60		2,0 - 3,5 mm Par défaut : 2,5 mm	A : 3 - 5 B : 3 - 5 C : 3 - 5 D : 3 - 5

10. Changement de fil

En respectant la méthode suivante, le changement de fil est très simple et vous épargne un nouvel enfilage complet :

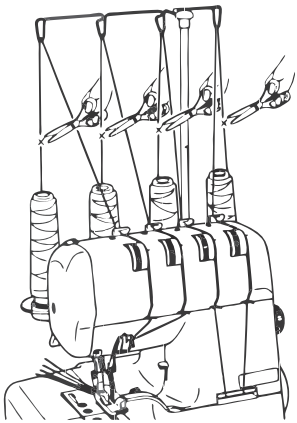

- Coupez le fil au-dessus de la bobine et nouez les extrémités de l'ancien et du nouveau fil comme illustré en faisant un nœud marin.

- Levez le pied-de-biche.

- Placez la barre à aiguille à sa position la plus basse en tournant le volant manuel dans la direction opposée à votre corps. Tirez avec précaution sur l'extrémité disponible du fil jusqu'à ce que les nœuds de liaison soient passés par le chas de l'aiguille et les œillets de boucleur.

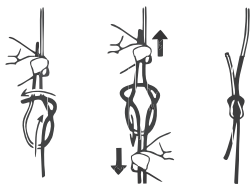

11. Poignée de transport

Votre surjeteuse est équipée au dos d'une poignée vous permettant de la transporter facilement.

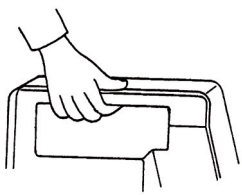

12. Régler la longueur de point

Tournez le sélecteur de longueur de point jusqu'à ce que la longueur souhaitée apparaisse. Plus le chiffre est élevé, plus le point est long.

Vous pouvez régler une longueur de point de 1 à 5 mm.

Presque tous les travaux réalisés avec la surjeteuse le sont avec une longueur de point de 2,5 à 3,5 mm.

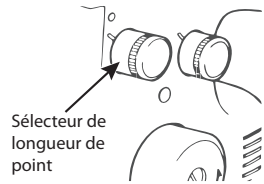

12.1. Réglage de la longueur de point

Points	Longueur de point
Coutures normales	2,0 - 4,5 mm (réglage par défaut : 3,0 mm)
Galons étroits	1,0 - 2,0 mm
Ourlets à jours	1,0 - 2,0 mm
Dentelle	3,0 - 4,0 mm

13. Réglage de la largeur de coupe

La largeur de coupe appropriée varie d'un tissu à l'autre. Vérifiez les coutures respectives et réglez la largeur de coupe comme suit :

- Tournez le bouton de réglage de la largeur de coupe sur le réglage souhaité.

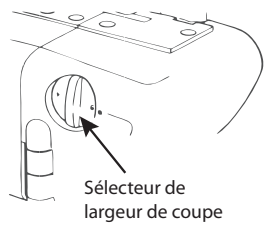

13.1. La largeur de coupe correcte

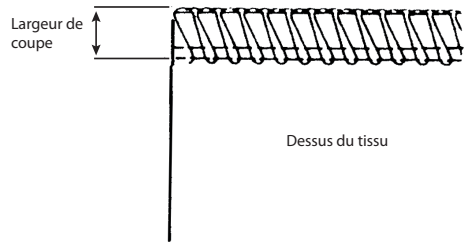

13.2. Régler une largeur de coupe inférieure

Sélectionnez une largeur de coupe inférieure si les bordures du tissu froncent pendant la couture.

- Tournez le bouton de réglage de la largeur de coupe dans le sens des aiguilles d'une montre.

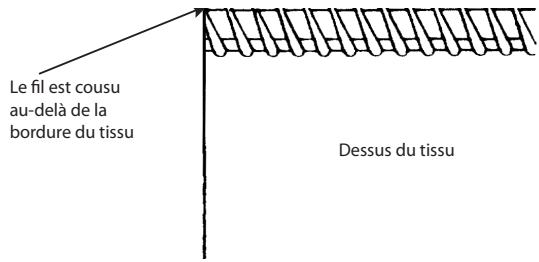

13.3. Régler une largeur de coupe supérieure

Sélectionnez une largeur de coupe supérieure si le fil est cousu au-delà du bord du tissu.

- Tournez le bouton de réglage de la largeur de coupe dans le sens contraire des aiguilles d'une montre.

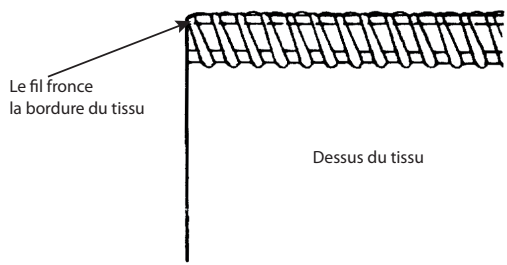

14. Remplacement des aiguilles

Cette surjeteuse est équipée d'aiguilles de type 130/705H (pour machines à coudre domestiques).

REMARQUE

Risque de dommage !

Des aiguilles déformées ou émoussées peuvent endommager la surjeteuse et le tissu cousu.

- Éteignez la surjeteuse.
- Remplacez l'aiguille défectueuse.

- Tournez le volant manuel vers vous jusqu'à ce que les aiguilles se trouvent à leur position la plus haute.
- Desserrez les vis de blocage des aiguilles à l'aide du petit tournevis fourni contenu dans le compartiment à accessoires et retirez les aiguilles : vis supérieure pour l'aiguille gauche et vis inférieure pour l'aiguille droite.
- Insérez les nouvelles aiguilles dans le porte-aiguilles, avec le côté plat à l'arrière. Veillez à ce que les aiguilles soient enfoncées au maximum.
- Resserrez solidement les vis de blocage des aiguilles.

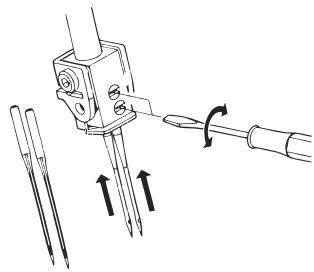

Si les aiguilles ont été correctement insérées, l'aiguille gauche est un peu plus haute que l'aiguille droite. Dans le cas contraire, des points seront occasionnellement sautés pendant la couture.

15. Remplacement de l'ampoule

ATTENTION

Risque de brûlure !

L'ampoule chauffe fortement lorsque la surjeteuse fonctionne et si vous remplacez alors l'ampoule, vous risquez de vous brûler.

- Avant de remplacer l'ampoule, éteignez donc la surjeteuse et débranchez la fiche d'alimentation de la prise de courant.
- Si nécessaire, laissez l'ampoule refroidir avant de la remplacer.

- Dévissez entièrement la vis sur le cache.
- Enlevez le cache d'ampoule en le tirant sur le côté.
- Pliez le cache en alu avec précaution sur le côté.
- Dévissez l'ampoule et vissez la nouvelle ampoule.
- Repliez le cache en alu avec précaution derrière la fixation de vis.
- Remettez le cache d'ampoule en place par le côté et revissez-le.

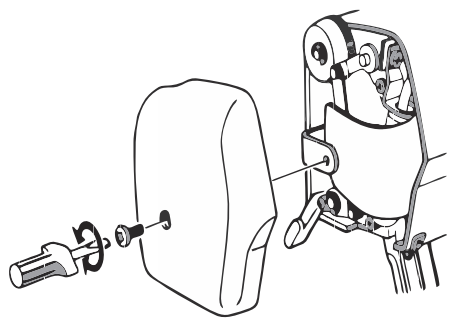

IMPORTANT

Utilisez une ampoule de 15 watts ou, en alternative, une ampoule LED de 5 watts.

16. Remplacement des couteaux

Avant de remplacer les couteaux, éteignez la surjeteuse et débranchez la fiche d'alimentation de la prise de courant.

Le couteau inférieur se compose d'un matériau spécial et n'a pas besoin d'être remplacé.

Pour remplacer le couteau supérieur s'il est émoussé :

- Tournez le volant manuel vers vous jusqu'à ce que le couteau supérieur se trouve à sa position la plus basse.
- Ouvrez le capot avant et le bras libre.
- Appuyez maintenant le mécanisme à fond vers le bas afin d'atteindre une position fixe pour déterminer l'écart.
- À l'aide de la clé de serrage contenue dans le compartiment à accessoires, desserrez la vis sur le support de couteau supérieur et retirez le couteau supérieur.
- Insérez un nouveau couteau supérieur et serrez légèrement la vis du support.
- Orientez maintenant le couteau supérieur de telle manière que son tranchant dépasse du cache du tranchant du couteau inférieur de 0,5 à 1,0 mm (voir illustration).
- Puis resserrez la vis du support de couteau supérieur à fond et refermez bras libre et capot avant.

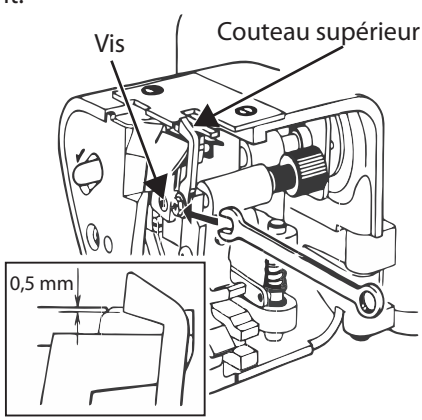

16.1. Déverrouillage du couteau supérieur

Si vous voulez coudre sans couper simultanément les bordures, vous pouvez déverrouiller le couteau supérieur.

REMARQUE

Risque de dommage !

Un bord de tissu trop grand peut endommager le boucleur supérieur et l'aiguille.

- Assurez-vous que le bord du tissu n'est pas plus large que la largeur de couture réglée.

- Éteignez la surjeteuse et débranchez la fiche d'alimentation de la prise de courant.
- Ouvrez le capot avant et le bras libre.
- Appuyez le mécanisme vers le bas.
- Tenez bien le bras libre d'une main et tournez le bouton rotatif du support de couteaux vers la gauche.
- Puis tournez le support de couteaux vers l'avant jusqu'à ce que le couteau ait pivoté de 180° (voir illustration).

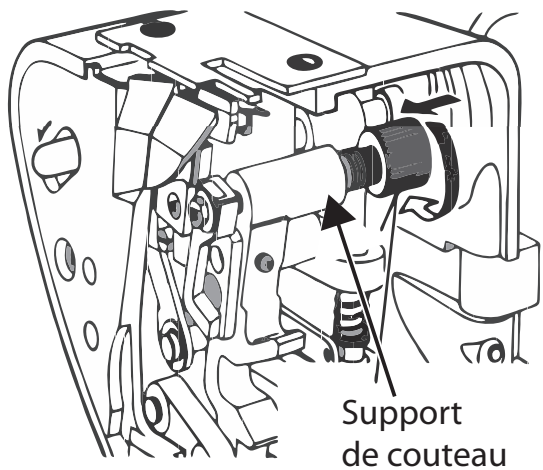

17. Utilisation de la surjeteuse comme machine à coudre à deux fils

Vous pouvez aussi vous servir de cette surjeteuse comme simple machine à coudre à deux fils, utilisez alors le convertisseur deux fils fourni et uniquement l'aiguille gauche.

- Éteignez la surjeteuse et débranchez la fiche d'alimentation de la prise de courant.
- Ouvrez le capot avant et le bras libre.
- Enlevez l'aiguille droite et les fils pour cette aiguille ainsi que du boucleur supérieur (voir aussi « 14. Remplacement des aiguilles » à la page 29).
- Prenez le convertisseur deux fils dans le compartiment à accessoires derrière le capot avant.
- Insérez le convertisseur deux fils dans le boucleur supérieur (voir illustration 1).
- Introduisez pour cela l'ergot à l'extrémité arrière du convertisseur dans la fente du boucleur supérieur (voir illustration point A).
- Introduisez ensuite l'ergot à l'extrémité avant du convertisseur dans l'œillet du boucleur supérieur (voir illustration point B).
- Le convertisseur doit maintenant reposer directement sur le boucleur supérieur (voir illustration 2).

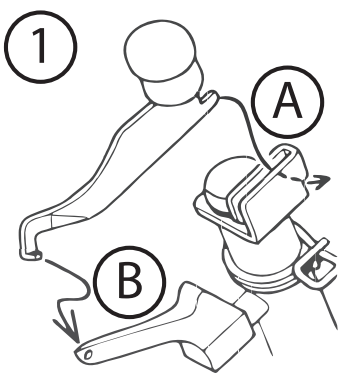

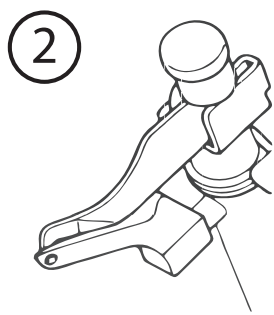

18. Créer une chaînette d'arrêt à maille serrée ou large avec trois fils

Lors de la création d'une chaînette, cette surjeteuse peut passer de quatre à trois fils.

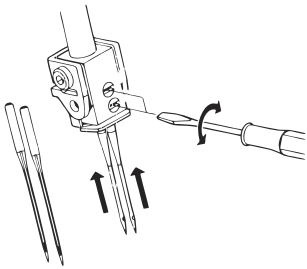

- Retirez soit l'aiguille droite soit la gauche et le fil correspondant (voir aussi « 14. Remplacement des aiguilles » à la page 29).

La surjeteuse est maintenant prête pour créer une chaînette à trois fils.
Si vous utilisez uniquement l'aiguille droite, la largeur de point est de 4 mm.

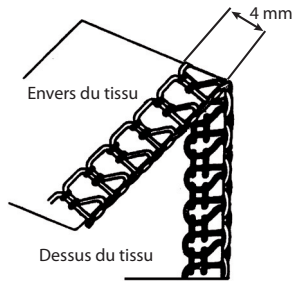

Si vous utilisez uniquement l'aiguille gauche, la largeur de point est de 6 mm.

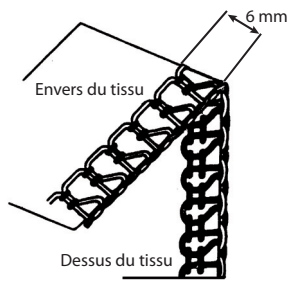

18.1. Doigt mailleur pour ourlet roulotté

Lors de la couture de tissus fins avec trois fils, des boucles peuvent se former sur les coutures. Remplacez dans ce cas le doigt mailleur pour ourlet roulotté.

- Éteignez la surjeteuse et débranchez la fiche d'alimentation de la prise de courant.
- Ouvrez le capot avant et le bras libre.
- Desserrez le doigt mailleur pour ourlet roulotté A à l'aide du tournevis fourni et enlevez-le.
- Prenez le deuxième doigt mailleur pour ourlet roulotté B dans le compartiment à accessoires derrière le capot avant.
- Insérez le doigt mailleur pour ourlet roulotté jusqu'à la butée.

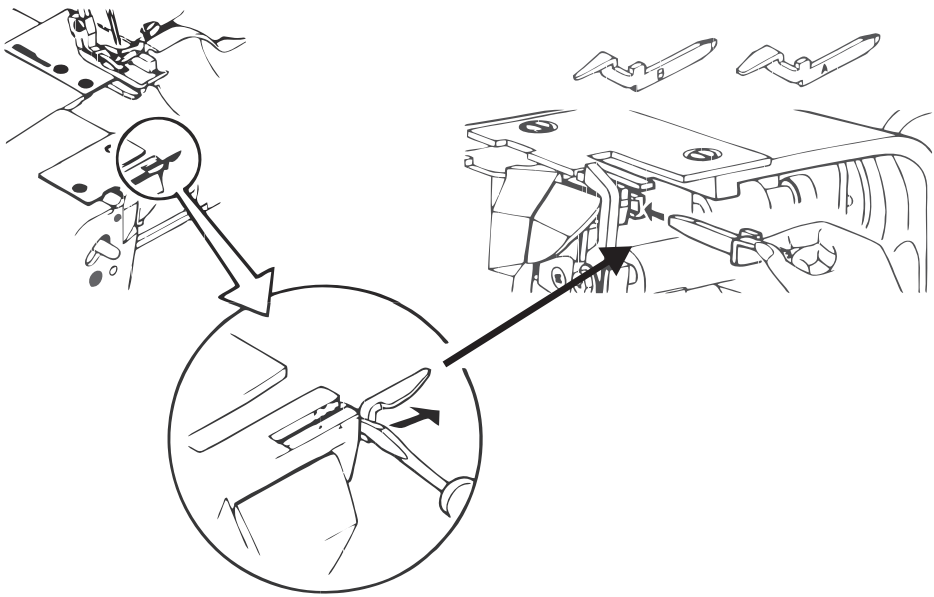

19. Ourlets à jours, bordures fines ou bordures en picot

Les ourlets à jours, bordures fines ou bordures en picot conviennent pour surfiler proprement les coutures sur des tissus fins tels que crêpe de chine, crêpe Georgette ou soie.

En raison de la finesse de ces ourlets, ces coutures ne conviennent pas pour des tissus denses ou épais.

Procédez comme suit pour régler la surjeteuse :

- Levez le pied-de-biche.
- Ouvrez le capot avant et le bras libre.
- Enlevez le doigt mailleur pour ourlet roulotté (voir « 18.1. Doigt mailleur pour ourlet roulotté » à la page 35).
- Enlevez l'aiguille gauche et le fil correspondant.
- Réglez la surjeteuse comme indiqué dans le tableau.

IMPORTANT :

Si nécessaire, réglez la longueur de point et la largeur de coupe.

Bordure	Tension du fil	Longueur de point	Largeur de coupe
Ourlet à jours	Aiguille : 4 Boucleur supérieur : 4 Boucleur inférieur : 4	R	4 - 6
Bordure fine	Aiguille : 4 Boucleur supérieur : 4 Boucleur inférieur : 0	2 - 2,5	4
Bordure en picot	Aiguille : 4 Boucleur supérieur : 4 Boucleur inférieur : 4	P	4 - 6

20. Transport différentiel

Le transport différentiel permet d'éviter les coutures ondulées sur les tissus tricotés ainsi que le glissement des couches de tissu. Les coutures dans les tissus légers ne font par ailleurs pas de plis.

20.1. Mode de fonctionnement

La surjeteuse dispose de deux jeux de crémaillères d'avancée, un à l'avant (A) et un à l'arrière (B). Ces deux jeux se déplacent indépendamment l'un de l'autre. Grâce au transport différentiel, les deux jeux de crémaillères peuvent se déplacer à des vitesses différentes.
Plage de réglage pour le transport différentiel : 0,7 (transport négatif) à 2,0 (transport positif).

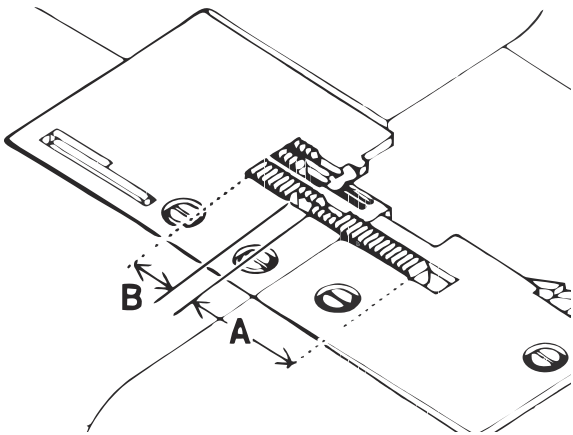

20.2. Transport différentiel positif

Avec le transport différentiel positif, le transporteur avant (A) exécute un mouvement de transport plus grand que le transporteur arrière (B). On obtient ainsi un « entassement » du tissu sous le pied-de-biche, ce qui a pour effet d'éviter toute ondulation du tissu.

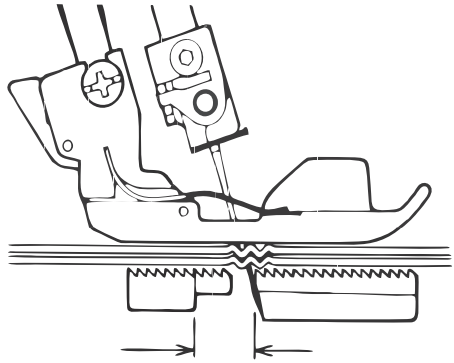

20.3. Transport différentiel négatif

Avec le transport différentiel négatif, le transporteur avant (A) exécute un mouvement de transport plus petit que le transporteur arrière (B). Le tissu est alors tendu sous le pied-de-biche, ce qui empêche un froncement indésirable du tissu.

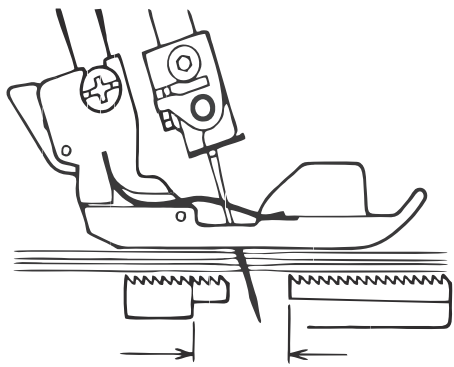

20.4. Réglage du transport différentiel

Le transport différentiel se règle en tournant le sélecteur de transport différentiel. Le transport différentiel peut également être réglé pendant la couture.

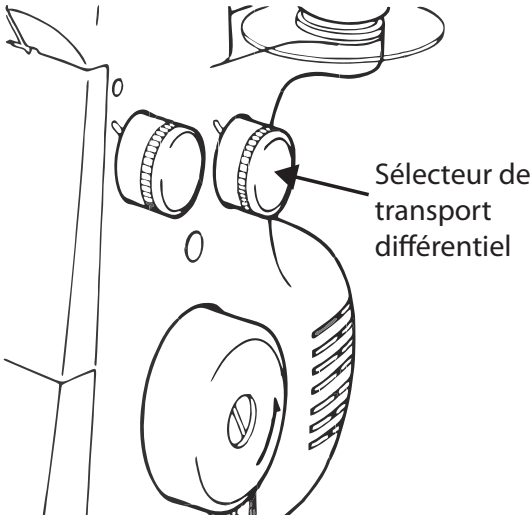

Sélectionnez un réglage en vous aidant du tableau suivant :

Utilisation	Type de transport	Réglage
Ourlets non ondulés, fronces souhaitées	Transport différentiel positif	1 - 2
Pas de transport différentiel	Transport neutre	1
Ourlets sans fronces	Transport différentiel négatif	0,7 - 1

21. Réglage de la pression du pied-de-biche

La pression du pied-de-biche est réglée correctement départ usine pour tous les travaux de couture courants et ne doit pas être ajustée.

Si cela s'avère malgré tout nécessaire, vous pouvez régler la pression du pied-de-biche à l'aide du sélecteur prévu à cet effet au dos du capot avant.

- Tournez alors ce sélecteur sur un nombre supérieur pour augmenter la pression ou inférieur pour la réduire.

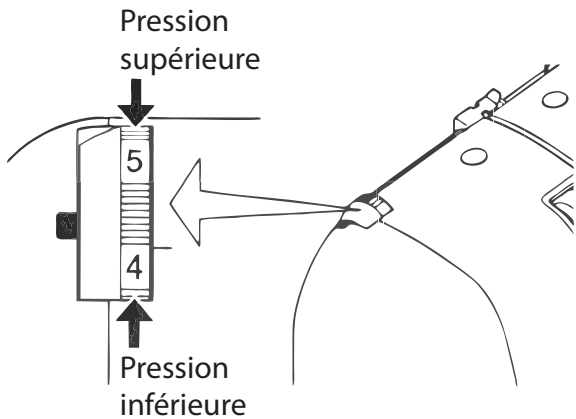

22. Coudre avec un fil de renforcement

Les coutures avec fil de renforcement sont utilisées pour consolider les coutures aux épaules et bras ou latérales lors de l'assemblage de tissus en tricot.

Il est aussi très décoratif d'utiliser du fil à tricoter de couleur contrastante pour donner une note originale au vêtement cousu.

Cette surjeteuse est équipée d'un pied-de-biche avec lequel le cordonnet ou le fil de renforcement peut être guidé à gauche ou à droite du point de sécurité.

Procédez alors comme suit :

- Poussez le guide-cordonnet amovible contenu dans le compartiment à accessoires sur l'antenne télescopique avec guide-fils.
- Placez le « cordonnet de remplissage », p. ex. fil à crocheter, fil guipé, laine, fil à tricoter ou galon fronceur, derrière les broches à bobine.
- Tirez le fil de renforcement à travers les guide-cordonnet puis à travers le guide-fil de l'aiguille gauche.
- Faites passer le fil de renforcement à travers l'ouverture avant ou arrière du pied-de-biche (suivant la couture choisie) et placez-le à l'arrière sous le pied-de-biche.
- Insérez le tissu comme habituellement. Cousez lentement et vérifiez si le fil de renforcement est correctement guidé. Puis augmentez la vitesse de couture.
- Pour assembler des épaules ou coudre des manches, guidez le fil de renforcement à travers l'ouverture avant.
  Assurez-vous alors qu'il est bien fixé entre le fil d'aiguille droit et gauche lorsqu'il passe dans l'ouverture avant.
- Pour fermer des coutures latérales, introduisez le fil de renforcement à travers l'ouverture arrière en vous assurant qu'il est positionné à droite du fil d'aiguille.

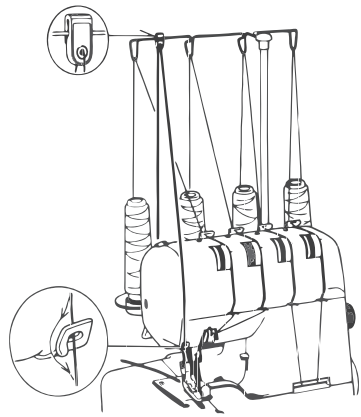

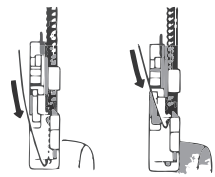

Pour obtenir des effets décoratifs, utilisez du fil de couleur contrastante, que vous enfilez soit dans l'ouverture avant soit dans l'ouverture arrière.

23. Dépannage

Veuillez consulter le tableau suivant avant d'appeler le SAV.

Problème	Cause	Solution	Page
Cassures d'aiguilles	Les aiguilles sont déformées, émoussées ou endommagées à la pointe.	Insérez de nouvelles aiguilles.	29
	Les aiguilles ne sont pas correctement insérées.	Insérez les aiguilles correctement dans le support.	29
	Vous avez tiré trop fortement sur le tissu.	Guidez le tissu des deux mains avec précaution.	
Le fil casse	Le fil n'est pas correctement enfilé.	Enfilez correctement le fil.	15
	Le fil est trop tendu.	Rectifiez la tension du fil.	22
	Les aiguilles ne sont pas correctement insérées.	Insérez les aiguilles correctement dans le support.	29
Des points sont sautés	Les aiguilles sont déformées, émoussées ou endommagées à la pointe.	Insérez de nouvelles aiguilles.	29
	Les aiguilles ne sont pas correctement insérées.	Insérez les aiguilles correctement dans le support.	29
Des points sont sautés	Le fil n'est pas correctement enfilé.	Enfilez à nouveau le fil.	15
	Les mauvaises aiguilles ont été insérées.	Utilisez les aiguilles appropriées (type 130/705H).	29
Les points sont irréguliers	La tension du fil n'est pas correcte.	Rectifiez la tension du fil.	22
	Le fil est bloqué.	Vérifiez le cheminement des différents fils.	15
Les coutures font des plis	Le fil est trop tendu.	Rectifiez la tension du fil.	22
	Le fil n'est pas correctement enfilé.	Enfilez correctement le fil.	15
	Le fil est bloqué.	Vérifiez le cheminement des différents fils.	15
	Vous n'avez pas réglé le transport différentiel.	Mettez le transport différentiel sur 0,7.	39

Problème	Cause	Solution	Page
Le tissu n'est pas coupé proprement	Le couteau supérieur est émoussé ou mal inséré.	Remplacez le couteau ou insérez-le correctement.	31
Les bordures du tissu froncent	Trop de tissu sur un point.	Modifiez la largeur de coupe.	27

24. Nettoyage et lubrification

Pour garantir le bon fonctionnement de votre surjeteuse, vous devez nettoyer de temps en temps la mécanique à l'aide de la brosse anti-peluches contenue dans le compartiment à accessoires et lubrifier les points correspondants.

Pour nettoyer le boîtier extérieur, utilisez uniquement un chiffon doux et sec. N'employez ni solvants ni détergents chimiques qui pourraient endommager la surface et/ou les inscriptions figurant sur la surjeteuse.

Ses composants principaux étant fabriqués dans un matériau spécial, cette surjeteuse ne nécessite que très peu d'huile.

- Débranchez la surjeteuse du réseau électrique avant de l'ouvrir.
- Ouvrez le capot avant et le bras libre. Éliminez la poussière et les peluches accumulées à l'aide de la brosse anti-peluches fournie.
- Déposez quelques gouttes d'huile aux endroits marqués.
  Utilisez uniquement de l'huile de haute qualité spéciale machines à coudre.
- Refermez le bras libre et le capot avant.
- Faites ensuite un essai de couture sur une chute de tissu pour éliminer tout excès d'huile éventuel et vérifier si la surjeteuse fonctionne correctement.

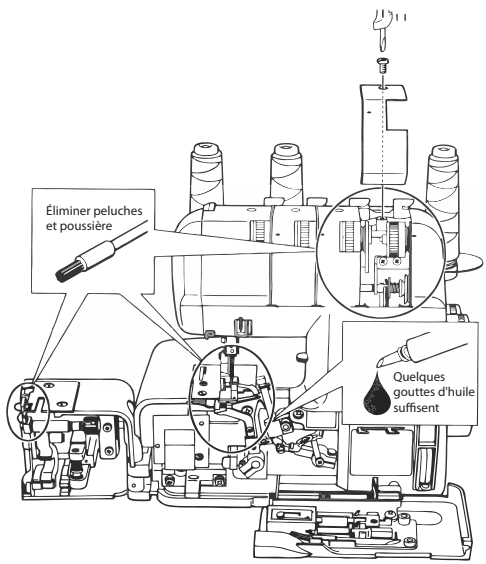

25. Élimination

EMBALLAGE

Votre surjeteuse se trouve dans un emballage afin d'éviter tout dommage lié au transport. Les emballages sont des matières premières et peuvent être recyclés ou réintégrés dans le circuit des matières premières.

APPAREIL

Une fois l'appareil arrivé en fin de vie, ne le jetez en aucun cas avec les déchets domestiques. Conformément à la directive 2012/19/UE, lorsque l'appareil est arrivé en fin de vie, il doit être éliminé de manière réglementaire. Les matériaux recyclables que contient l'appareil sont alors réutilisés, ce qui permet de ménager l'environnement. Remettez l'appareil usagé dans un centre de collecte des déchets d'équipements électriques et électroniques ou une déchetterie.

Pour plus de renseignements, veuillez vous adresser à une entreprise de recyclage locale ou à votre municipalité.

Mentions légales

26. Mentions légales

Copyright © 2016
Situation : 6. septembre 2016, 10:04 AM
Tous droits réservés.

Le présent mode d'emploi est protégé par le copyright.
La reproduction sous forme mécanique, électronique ou sous toute autre forme que ce soit est interdite sans l'autorisation préalable écrite du fabricant.
Le copyright est la propriété de la société :

Medion AG
Am Zehnthof 77
45307 Essen
Allemagne

Le mode d'emploi peut être à nouveau commandé via la hotline de service et téléchargé sur le portail de service www.medion.com/de/service/start/.
Vous pouvez aussi scanner le code QR ci-dessus et charger le mode d'emploi sur votre terminal mobile via le portail de service.

27. Caractéristiques techniques

Modèle :	MD 16600
Tension :	220 - 240 V ~ 50 Hz
Consommation :	Consommation totale : 105 W Moteur : 90 W Ampoule : 15 W (filetage E14, 15 watts max.)
Pédale :	Type : KD 2902 Tension nominale : 220-240 V ~ 50/60 Hz Classe de protection II
Nombre de fils :	4 ou 3
Nombre d'aiguilles :	2 ou 1
Vitesse de couture :	Jusqu'à 1300 tr/min
Largeur de point :	7 mm avec 4 fils 7 mm ou 4 mm avec 3 fils
Longueur de point :	1,0 - 5 mm
Hauteur du pied-de-biche :	4,5 mm
Aiguille :	130/705H n° 75 - 100
Dimensions :	Env. 320 mm x 280 mm x 320 mm (l x H x L)
Poids :	Env. 9 kg

Sous réserve de modifications techniques

TÜVRheinland ZERTIFIZIERT
www.tuv.com
ID : 1419036883

geprüfte Sicherheit

SAV

02 43 16 60 30

www.medion.fr

© Copyright
Toute réimpression ou duplication (même partielle) requiert l'autorisation de :
MEDION AG
Am Zehnthof 77
45307 Essen
Allemagne

S 05/17 A

Ce document, y compris l'ensemble de ses parties, est protégé par la législation sur le droit d'auteur.

Toute utilisation ne respectant pas les dispositions de la législation sur le droit d'auteur est illicite et passible de poursuites.

Ceci vaut en particulier pour les duplications, traductions, reproductions sur microfilm, le transfert et le traitement dans des systèmes électroniques.

MEDION France
75 Rue de la Foucaudière
72100 LE MANS
FRANCE